096
E-mail: krok@krok.biz.ua www.krok.biz.ua
94016 Луганская обл., г.Стаханов, ул. Нестерова, 49
тел:+38(06444) 5-90-40, 5-47-59

ПАСПОРТ

СТАЦИОНАРНАЯ СИСТЕМА
защиты от падения с высоты гибкого типа
SKC-T (Safe Krok Complex - Tower)

1. Общие сведения

Стационарная система защиты от падения с высоты гибкого типа SKC-T (далее система) предназначена для обеспечения безопасности работника при проведении высотных и верхолазных работ, при подъеме по конструкциям различного типа (мачты, трубы, башни, вышки и т.п.).

2. Конструкция и технические характеристики

Система SKC-T является простой и функциональной системой защитой от падения с высоты, предназначенной для одного потребителя.

Направляющая устройства представляет собой стальной оцинкованный трос диаметром 8 мм, прикрепленный к конструкции в двух стационарных точках: верхнего и нижнего узла крепления.

Необходимое натяжение троса обеспечивается талрепом в нижнем узле.

Через каждые 10 метров применяются специальные направляющие для троса.

Лямочный пояс безопасности с передним пунктом закрепления закреплен на исполнителе работ.

В свою очередь к лямочному поясу безопасности посредством овального карабина крепится самозажимное устройство(зажим)для стального троса. Зажим передвигается по тросу в направлении движения исполнителя работ.

Для перемещения зажима через применяемую специальную направляющую для троса трос необходимо вытянуть из направляющей, передвинуть зажим и вставить трос в направляющую.

Прочность и эксплуатационные характеристики системы соответствуют требованиям ДСТУ EN 353-2 “Устройства остановки падения управляемого типа на гибкой линии крепления”.

Рабочая нагрузка - 150 кг

Максимальная нагрузка - 400 кг

3.Монтаж системы

1. Установить верхний узел крепления. Варианты верхнего узла крепления вертикального либо горизонтального-типа(рис.1а, рис.1б.)
2. Посредством двух овальных карабинов закрепить трос за верхний узел крепления. Закрыть карабин.

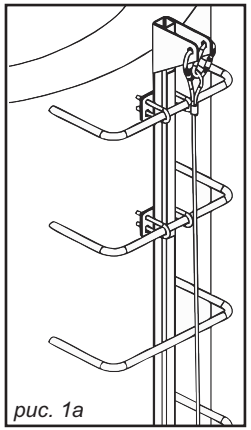
рис. 1а

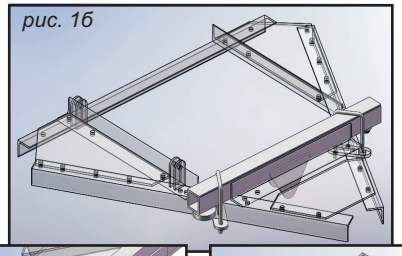
рис. 1б

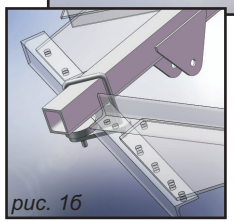
рис. 1б

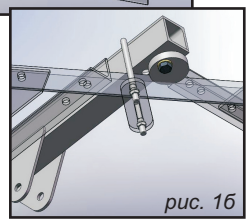
рис. 1б

3. Через каждые 10 - 12 метров установить специальные направляющие троса (рис.2б).

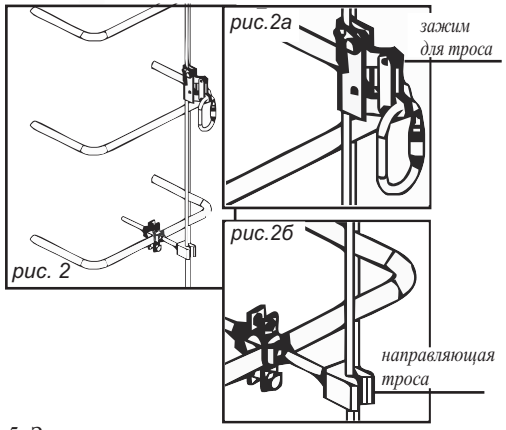

рис. 2

4. Соединить талреп с нижним узлом крепления посредством овального карабина.

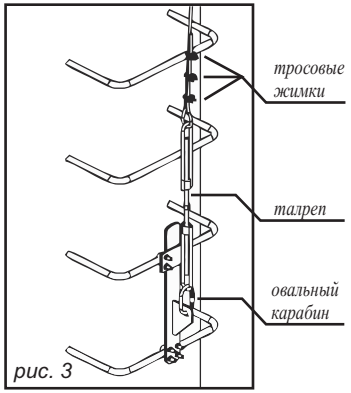

рис. 3

5. Завести трос в верхнее ухо талрепа, установленное на нижнем узле и закрепить с помощью тросовых жимков.
6. Натянуть талреп (рис.3).

4. Правила эксплуатации

Перед началом эксплуатации убедиться, что система защиты от падения введена в эксплуатацию (прошла освидетельствование предприятием-изготовителем с заполнением протокола.

Система не предназначена для эксплуатации в замасленной среде!

Перед каждым использованием необходимо производить визуальный осмотр системы и зажима.

При движении вдоль системы производить визуальный осмотр на наличие повреждений и механического износа троса и верхнего узла крепления.

Зажим для стального троса и карабин к нему эксплуатируются согласно соответствующих паспортов.

5. Техническое обслуживание и условия хранения

Не реже одного раза в 3 месяца производить визуальный осмотр системы для обнаружения механического износа и наличие коррозии, которая может влиять на функционирование системы.

При выявлении изношенности элементов верхнего или нижнего узла крепления более чем на 10% от первоначального состояния элементы узлов необходимо заменить, а при коррозии троса либо разрыва его нитей трос необходимо заменить.

Для замены использовать элементы системы предприятия-изготовителя.

Не реже одного раза в год система подлежит испытаниям статической нагрузкой в 400 кг.

Разрешается транспортировать любым видом транспорта при условии защиты составляющих системы от механических повреждений ,атмосферных осадков и воздействия агрессивных сред.

6. Гарантии изготовителя.

Изготовитель гарантирует сохранение основных характеристик и функционирование системы при отсутствии механического износа и коррозии в течении всего срока эксплуатации. Поэтому конкретный срок эксплуатации не устанавливается.

Срок службы зависит от интенсивности использования и агрессивности среды использования.

Гарантийные обязательства не распространяются на устройства, модифицированные потребителем либо использовавшиеся с нарушением правил эксплуатации, транспортировки или хранения.

Изготовитель не несёт ответственности за нецелевое или неправильное использование изделия.

7. Свидетельство о соответствии

Продукция имеет сертификат УкрСЕПРО №UA1.096.0006109-10

Система проверена на соответствие нормативно-технической документации и признана годной к эксплуатации.

Дата отгрузки “__”_____ Изделие проверил_____

печать (штамп) предприятия - изготовителя
ЧП Костромитинов А.Д.
94016 Луганская обл., г.Стаханов, ул. Нестерова, 49