E-mail: krok@krok.biz.ua www.krok.biz.ua
94016 Луганская обл., г.Стаханов, ул. Нестерова, 49 тел:+38(06444) 5-90-40, 5-47-59

ПАСПОРТ
тренога специальная для подъема

1. Общие сведения

Тренога специальная предназначена для подъёма груза выше плоскости основания треноги при проведении различных работ.

Простота сборки конструкции и возможность регулировки длины опор позволяет применять её на неровной поверхности.

2. Технические характеристики

Тренога состоит из сборных частей, соединённых между собой крепежными элементами.

- Имеет 3 стальные наклонные опоры (рис. 1, А), каждая из которых состоит из двух колен: верхнее (D60мм) длиной 3600мм, нижнее (выдвижное, D57мм) длиной 1680мм.

Диапазон регулирования - 500мм, с шагом 100мм (рис.2).

- верхний узел соединения опор (рис.3, В)
- стальные цепи - стяжки между лапами опор (рис.3, С);
- металлические пластины (лапы) для соединения элементов треноги (D).

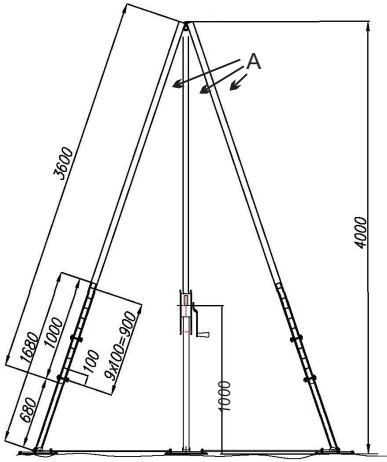

рис. 1

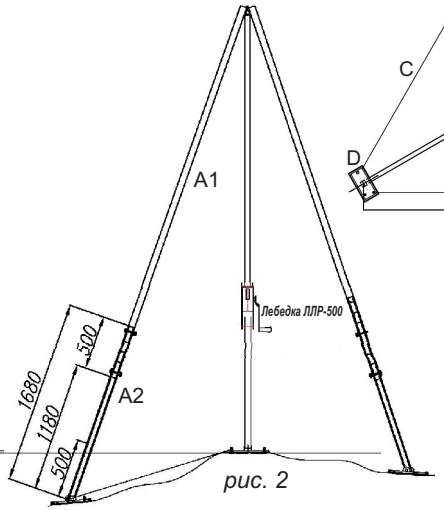

рис. 2

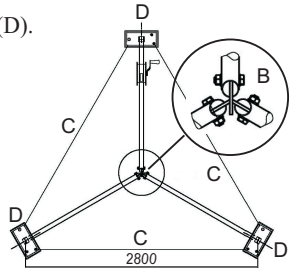

рис. 3

Минимальная высота треноги - 3360мм, максимальная - 4480мм.

Максимальная длина катета основания треноги - 2800мм.

Тренога комплектуется ручной тросовой лебедкой ЛЛР-500 грузоподъемностью 500 кг, и системой полиспаста для подъема груза весом 3т. Максимальное усилие на ручке лебедки - 30 кг.

Грузоподъемность треноги - 3т.

Грузозахватным устройством является стальной карабин, грузоподъемностью 5т.

Собственный вес м/к треноги - не более 110 кг

Вес дополнительного оснащения: система полиспаста - 7,5 кг
лебедка ЛЛР-500 - не более 17 кг
соединительные элементы (карабины, цепи и пр.)

3. Правила использования и рекомендации по эксплуатации

Монтаж треноги:

1. Собрать наклонные опоры, соединив два колена, при этом нижнее колено входит в верхнее до упора. Зафиксировать с помощью фиксирующих болтов-гаек (барашек).
2. Присоединить к опорам лапы.
3. К лапам посредством вспомогательных карабинов на максимальную длину присоединить цепи. (рис.3, С).
4. Поднять собранную конструкцию, раздвинув опоры на расстояние примерно 1,6м от центра.
5. Отрегулировать длину выдвижных колен и длину цепей для устойчивого положения на рельефе местности.
6. Закрепить лебёдку к кронштейну на опоре.
7. В кольцо верхней опоры с помощью карабинов закрепить систему полиспаста (рис. 4).
8. Тренога готова к использованию.

Груз присоединяется грузозахватным устройством (карабином) к системе полиспаста.

Нельзя пропускать трос через кольцо верхнего узла!

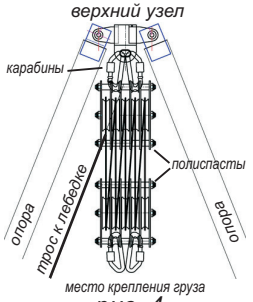

рис. 4

4. Техническое обслуживание и условия хранения.

Для безопасного выполнения работ с использованием треноги специальной необходимо перед ее использованием проводить внешний осмотр элементов треноги и троса для обнаружения трещин, механического износа, коррозии, искривления опор и других повреждений.

При их наличии либо изношенности частей треноги более чем на 10 % от начального размера элементы треноги необходимо заменить,а при коррозии троса либо разрыва его нитей-заменить трос.

Не реже одного раза в год тренога подлежит испытаниям статической нагрузкой в 3000 кг с выдержкой 3 минуты.

Таким же испытаниям подлежат устройства перед использованием, хранящиеся на складе более 1 года без эксплуатации, и противостоявшие рывку.

Лебедка с тросом должна проходить периодические испытания статической нагрузкой 500 кг с выдержкой 5 минут не реже 1 раза в 6 месяцев.

Другие дополнительные устройства, используемые совместно с треногой, эксплуатируются и проходят осмотр согласно соответствующих паспортов и рекомендаций производителя.

ЗАПРЕЩАЕТСЯ использовать трос, подверженный коррозии или имеющий разрыв нитей!

После эксплуатации треноги следует тщательно вычистить её элементы.

Хранить в сухом помещении, вдали от отопительных приборов, оберегать от воздействия агрессивных химических веществ.

Разрешается транспортировать любым видом транспорта при условии защиты элементов треноги и лебёдки от механических повреждений, атмосферных осадков и воздействия агрессивных сред.

5. Гарантии изготовителя.

Изготовитель гарантирует сохранение основных характеристик и функционирование треноги при отсутствии механического износа и надлежащем хранении в течении срока эксплуатации.

Срок службы зависит от интенсивности использования.

Гарантийный срок: на м/к треноги - 12 месяцев, на лебедку ЛЛР-500 - 6 месяцев.

Гарантийные обязательства не распространяются на изделия, модифицированные потребителем либо использовавшиеся с нарушением правил эксплуатации, транспортировки или хранения.

Изготовитель не несёт ответственности за нецелевое или неправильное использование треноги.

6. Комплектность

Тренога специальная _____

Лебедка, длина троса_____

Система полиспаста _____

Соединительные элементы: карабин стальной Овал KeyLock Автомат KROK _____
карабин вспомогательный _____
стальная цепь _____

Примечание_____

Тренога специальная для подъема соответствует нормативно-технической документации и признана годной к эксплуатации.